法事 法要

瓢月のご法要会席

在りし日の姿を思い出し、ゆかりの人々が語り合う
故人を偲ぶひとときを瓢月がお手伝いいたします。

瀬戸内料理 ひょうげつ

瓢月

活魚・釜飯
宴会・仕出し

ご予約お問合せ　電話 0848-64-3350

〒723-0051 広島県三原市宮浦4-13-5

［営業時間］ 11:30～14:00（ランチ / L.O.13:30）
17:30～21:00（ディナー / L.O.20:30）

［定休日］ 火曜日・水曜日　［駐車場］ 13台

50名様まで個室ご利用可能

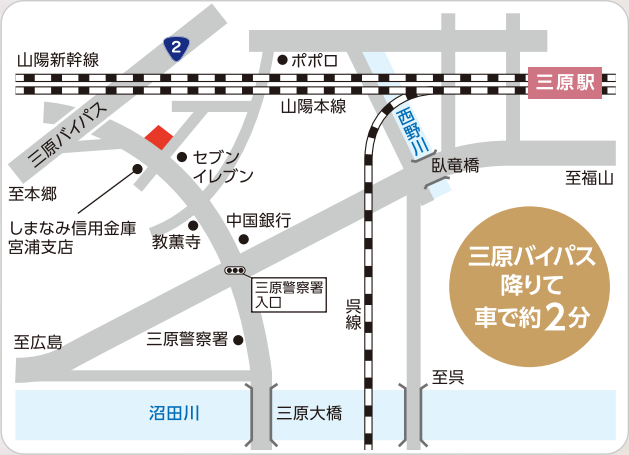

https://hyougetsu.jp/

瓢月 三原

ごあいさつ

いつも瓢月をご利用いただきありがとうございます。
法事、四十九日、初盆、一周忌、三回忌、七回忌、十三回忌など、故人を偲ぶ特別な日を瓢月がお手伝いさせていただきます。
身内の方だけの少人数の法要から多人数の法要まで、それぞれに対応したお部屋をご用意しております。
季節感あふれる旬の食材を使用した会席料理をご堪能ください。
影膳等、ご希望、ご相談などお気軽にお問い合わせください。

オーナー 迫 紀美

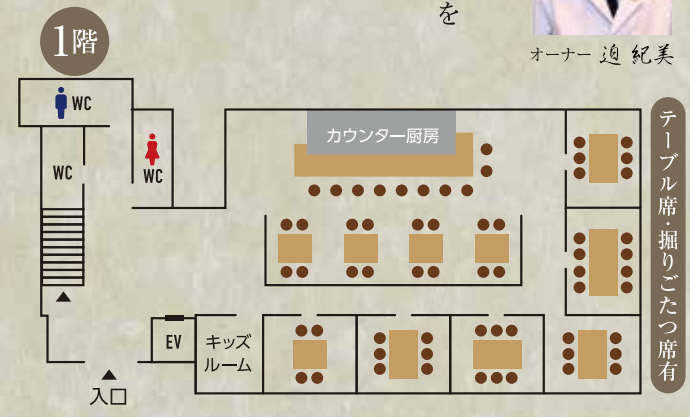

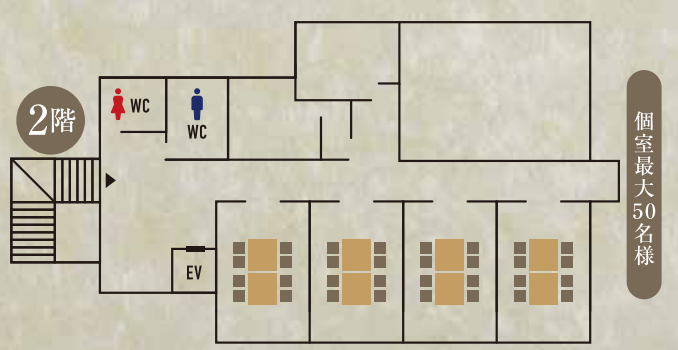

テーブル個室（4名～10名様）
※別途部屋料を頂きます

掘りごたつ席

2Fご宴会場（8名～50名様）